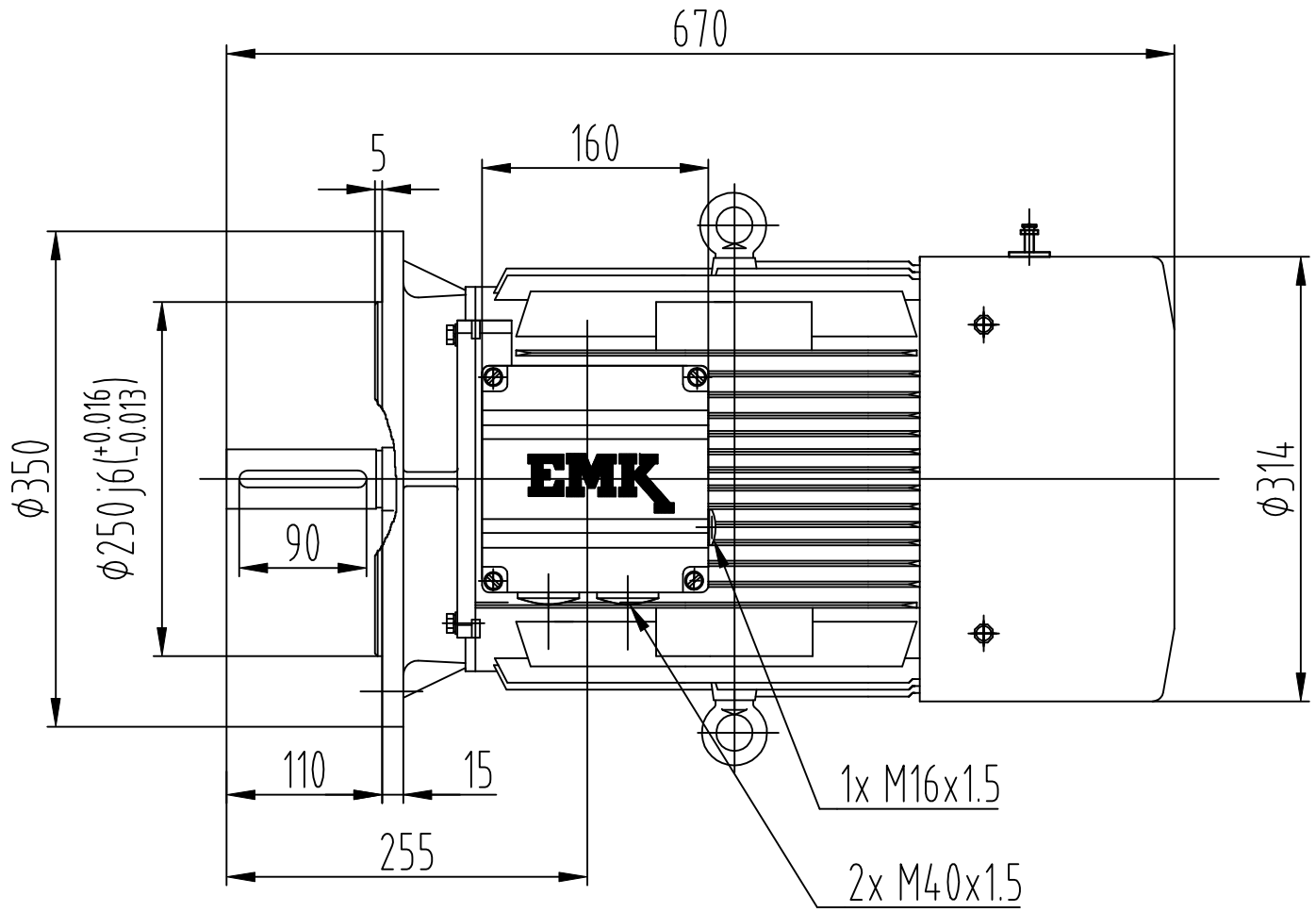

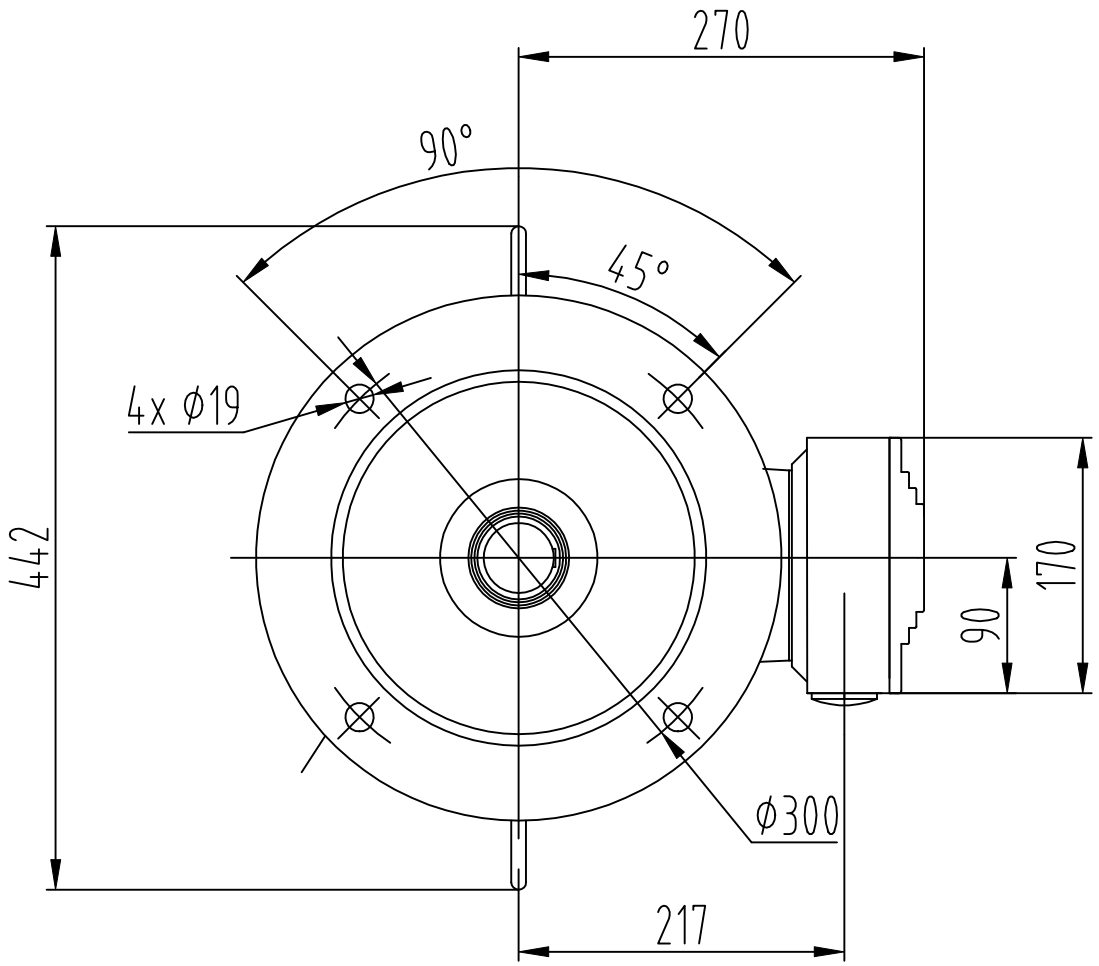

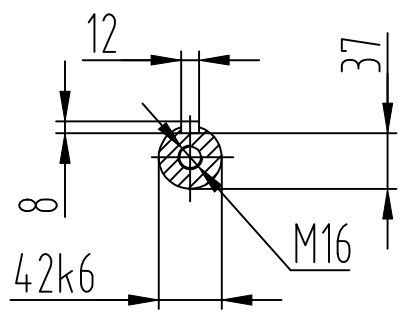

8					Datum	Name
7				Bearb.	13.10.2011	A. Brill
6				Geprü.		
5				Norm		
4						
3						
2						
1						
	Änder.-Nr:	Datum	Name			

Maßstab: ohne

Projekt / Angebotsnummer

Benennung

KQM1G160L-6B5E2K5

Zeichnungs-Nummer

A-3512-160-0033

Blatt A3

Ers.f.:

Ers.d.:

Technische Änderungen und Irrtümer vorbehalten