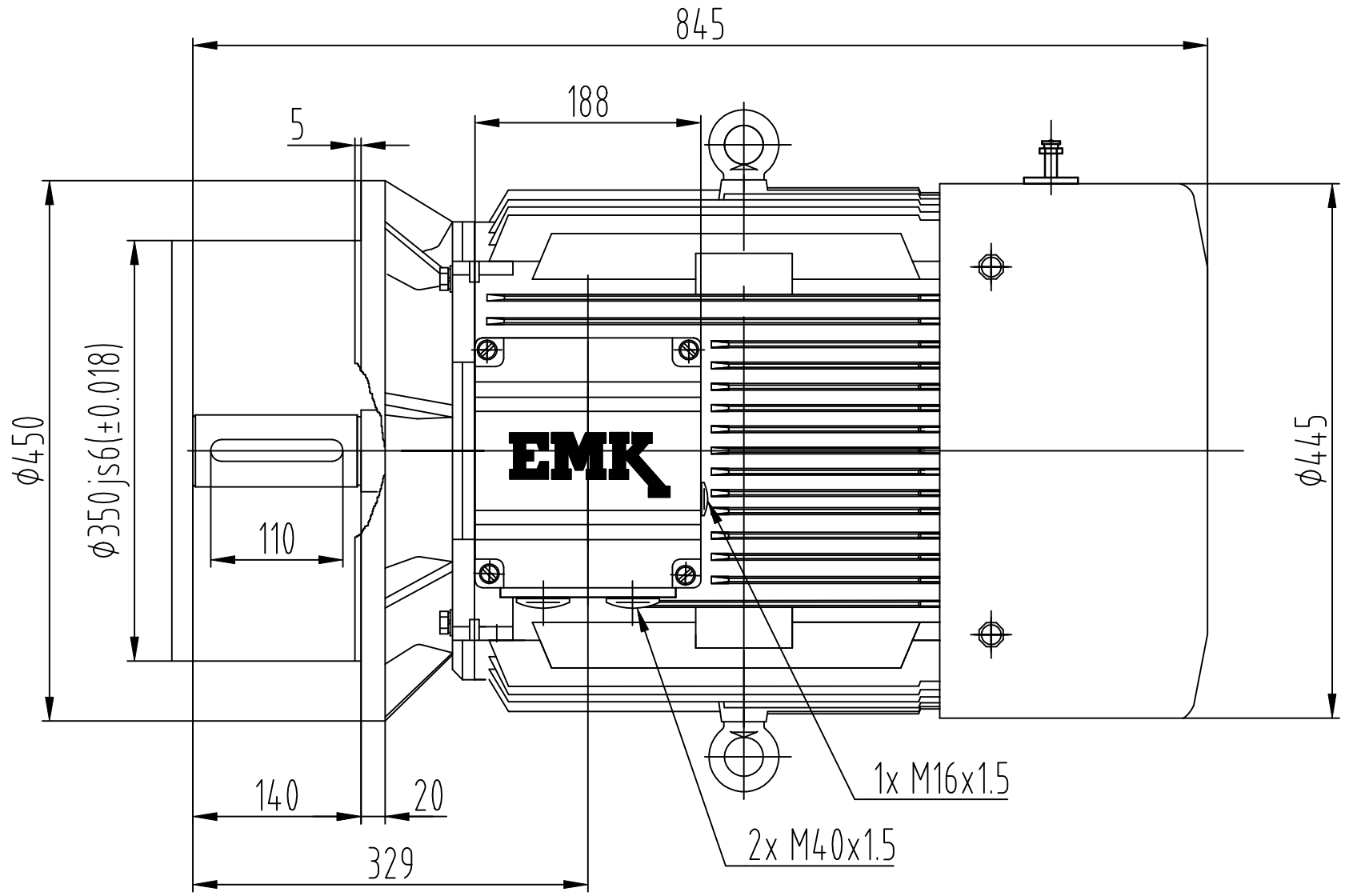

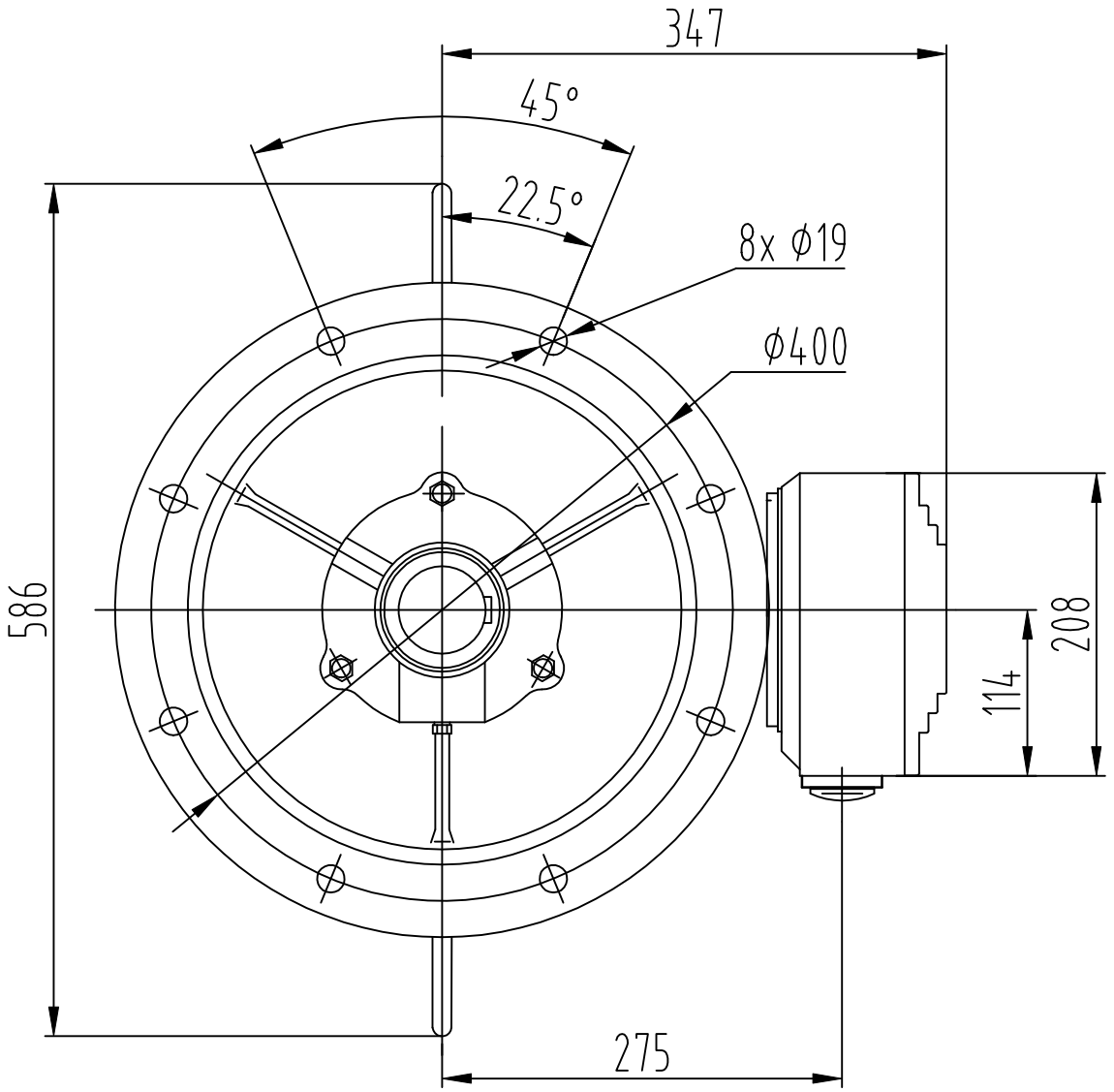

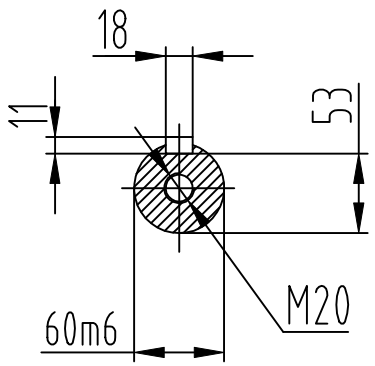

8					Datum	Name
7				Bearb.	29.02.2012	A. Brill
6				Geprü.		
5				Norm		
4						
3						
2						
1						
	Änder.-Nr:	Datum	Name			

Maßstab: ohne

Projekt / Angebotsnummer

Benennung

KQM1G225M-6B5E2K

Zeichnungs-Nummer

A-3512-225-0017

Blatt A3

Ers.f.:

Ers.d.:

Technische Änderungen und Irrtümer vorbehalten