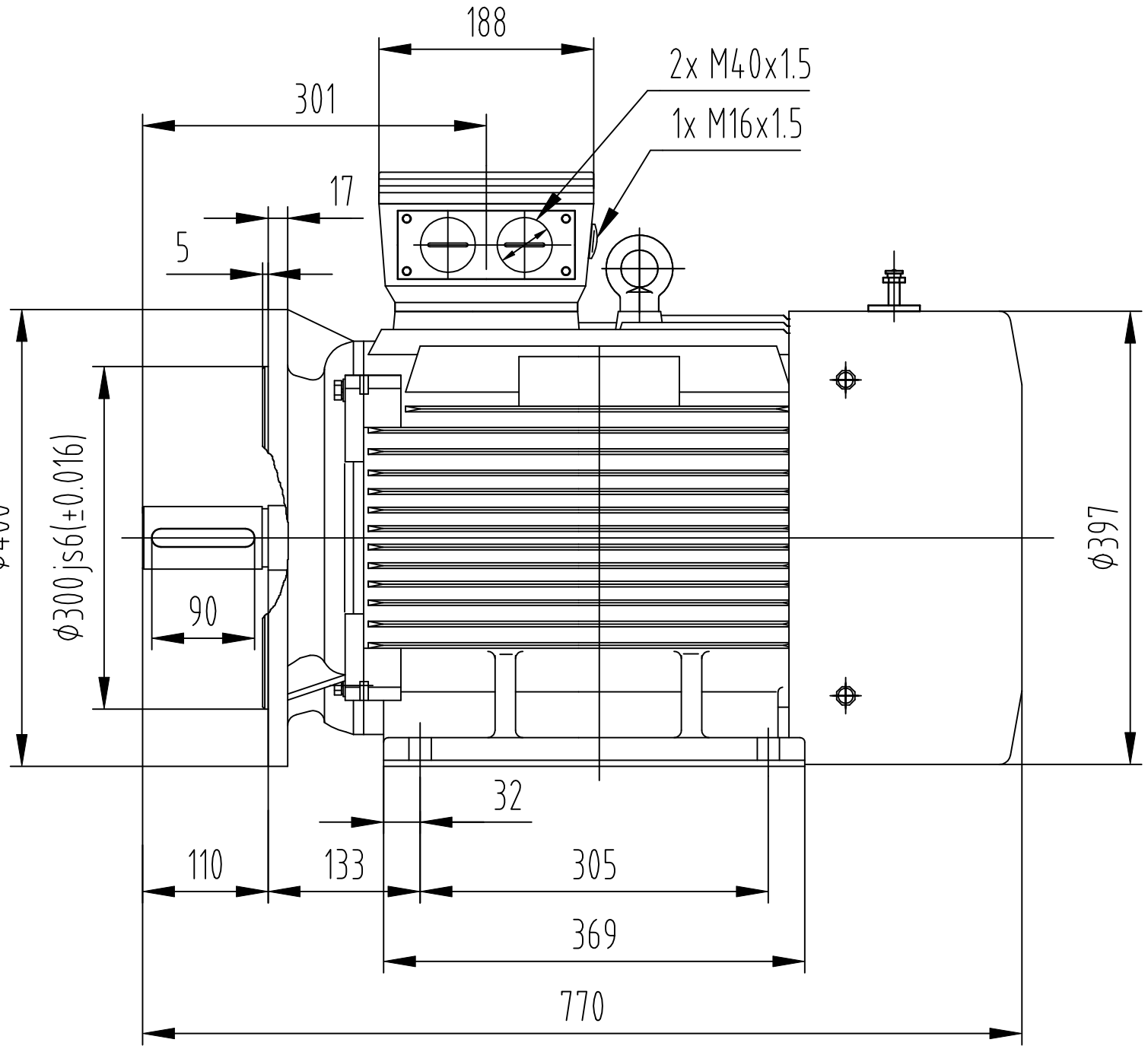

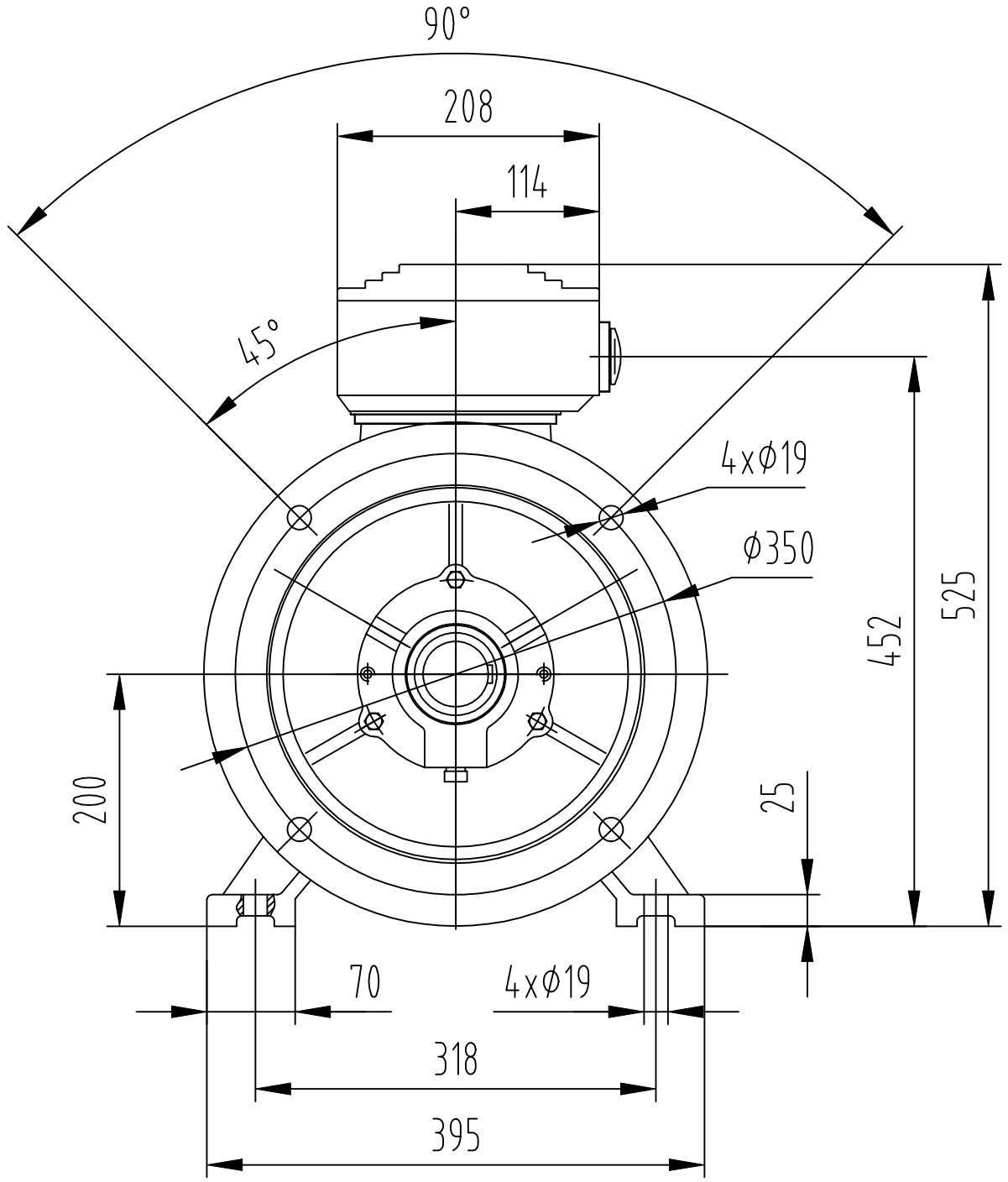

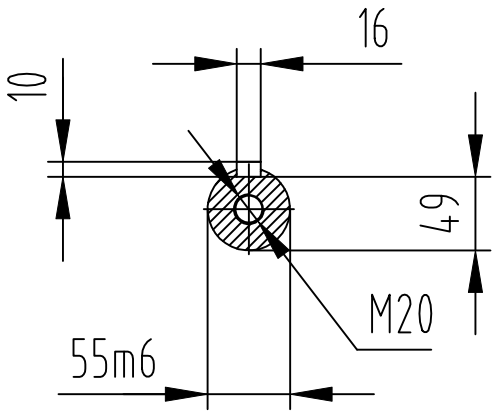

8					Datum	Name
7				Bearb.	24.02.2012	A. Brill
6				Geprü.		
5				Norm		
4						
3						
2						
1						
	Änder.-Nr:	Datum	Name			

EMK

Maßstab: ohne

Projekt / Angebotsnummer

Benennung

KQM1G200L1-4B35E2K

Zeichnungs-Nummer

A-3512-200-0026

Blatt A3

Ers.f.:

Ers.d.:

Technische Änderungen und Irrtümer vorbehalten