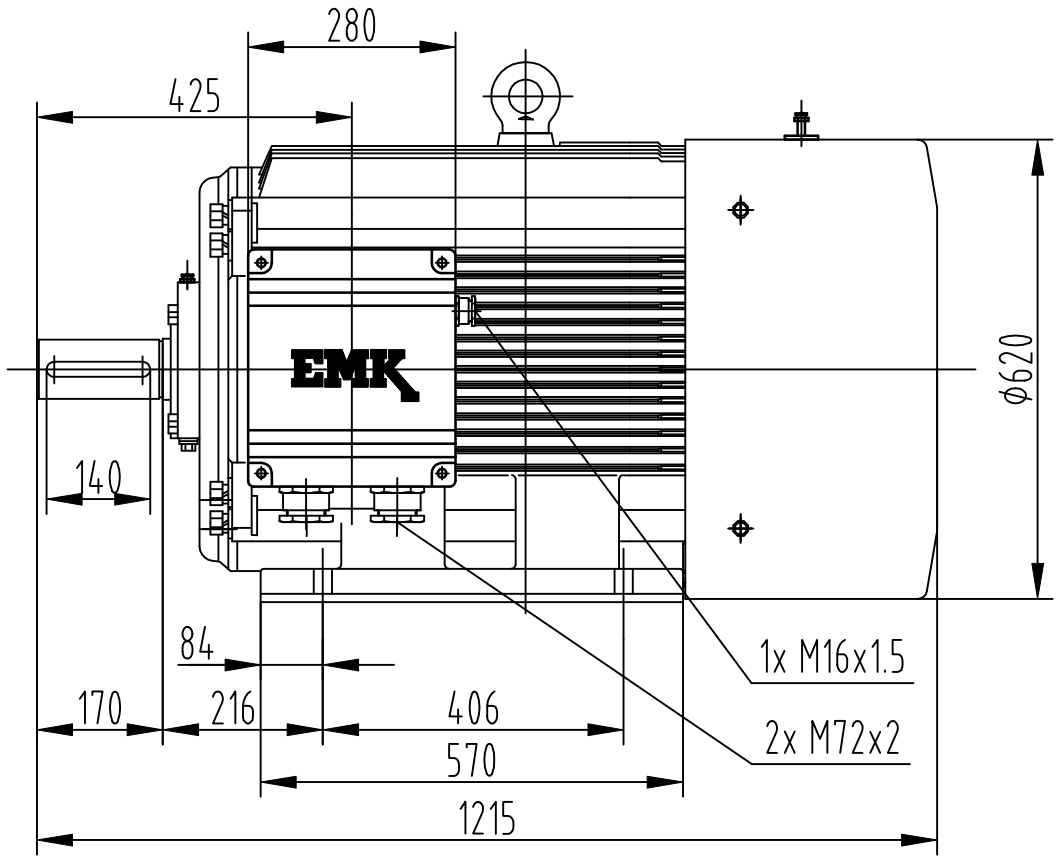


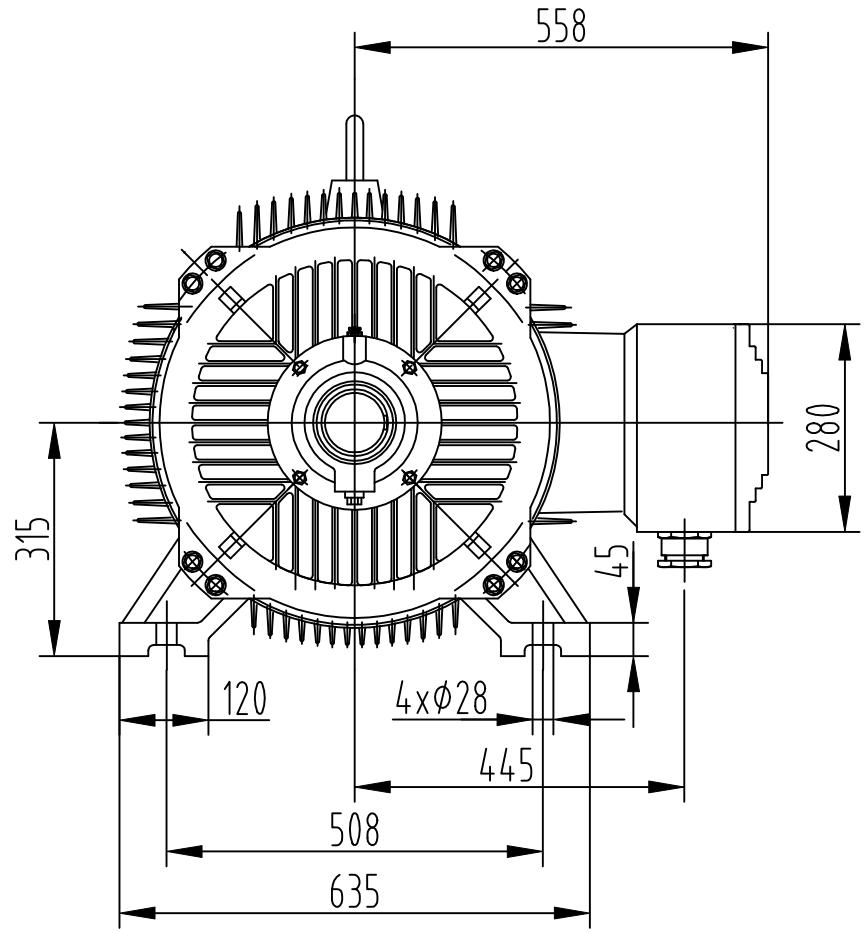


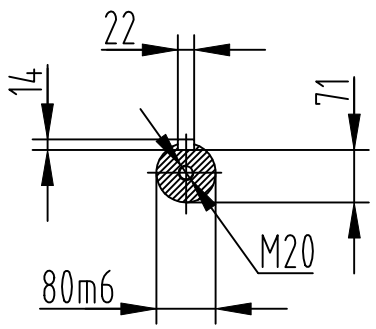


| | | | | | | |
|---|---|---|---|---|---|---|
| 8 | | | | | Datum | Name |
| 7 | | | | Bearb. | 30.03.2012 | A. Brill |
| 6 | | | | Geprü. | | |
| 5 | | | | Norm | | |
| 4 | | | | | | |
| 3 | | | | | | |
| 2 | | | | | | |
| 1 | | | | | | |
| | Änder.-Nr: | Datum | Name | | | |

Maßstab: ohne

Projekt / Angebotsnummer

Benennung

KQM1G315S-4B3E2KR

Zeichnungs-Nummer

A-3512-315-0022

Blatt A3

Ers.f.:

Ers.d.:

Technische Änderungen und Irrtümer vorbehalten